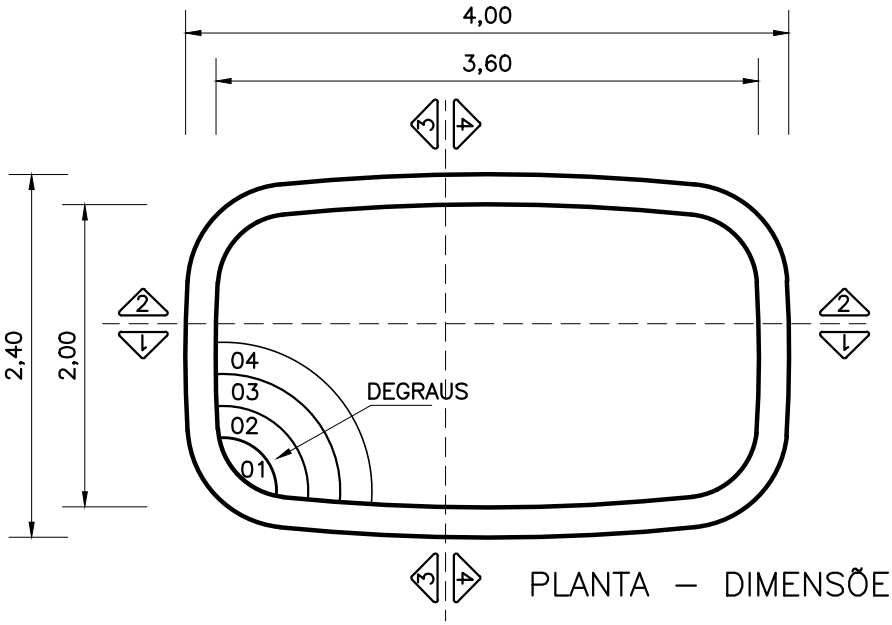

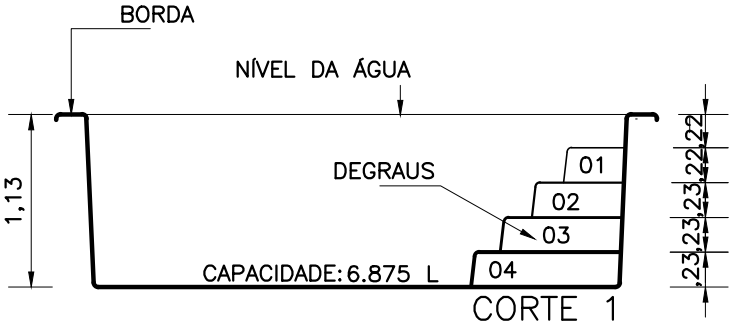

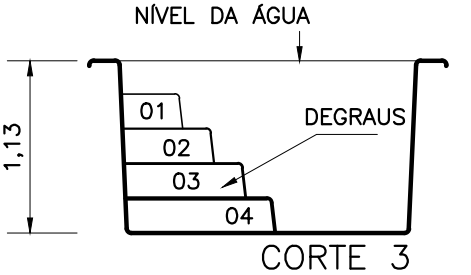

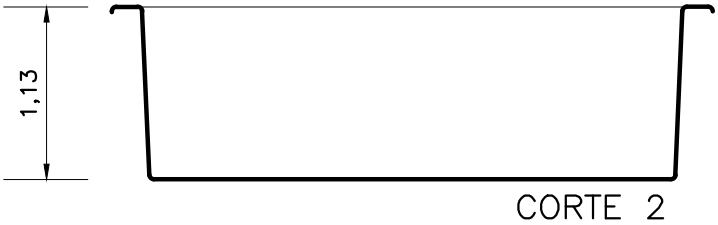

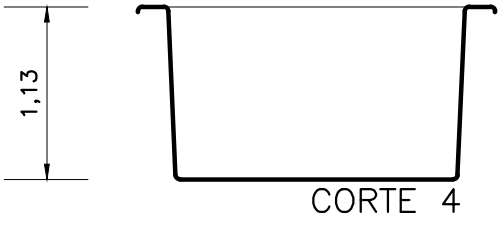

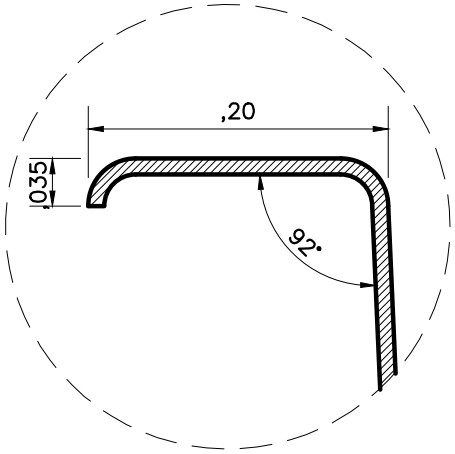

IMAGEM ILUSTRATIVA

ÁGUIA PISCINAS

MODELO:	TIPO:	ESCALA:	DATA:
LAGOA DE ARARUAMA	EUROPEIA	1/50	JULHO/2021