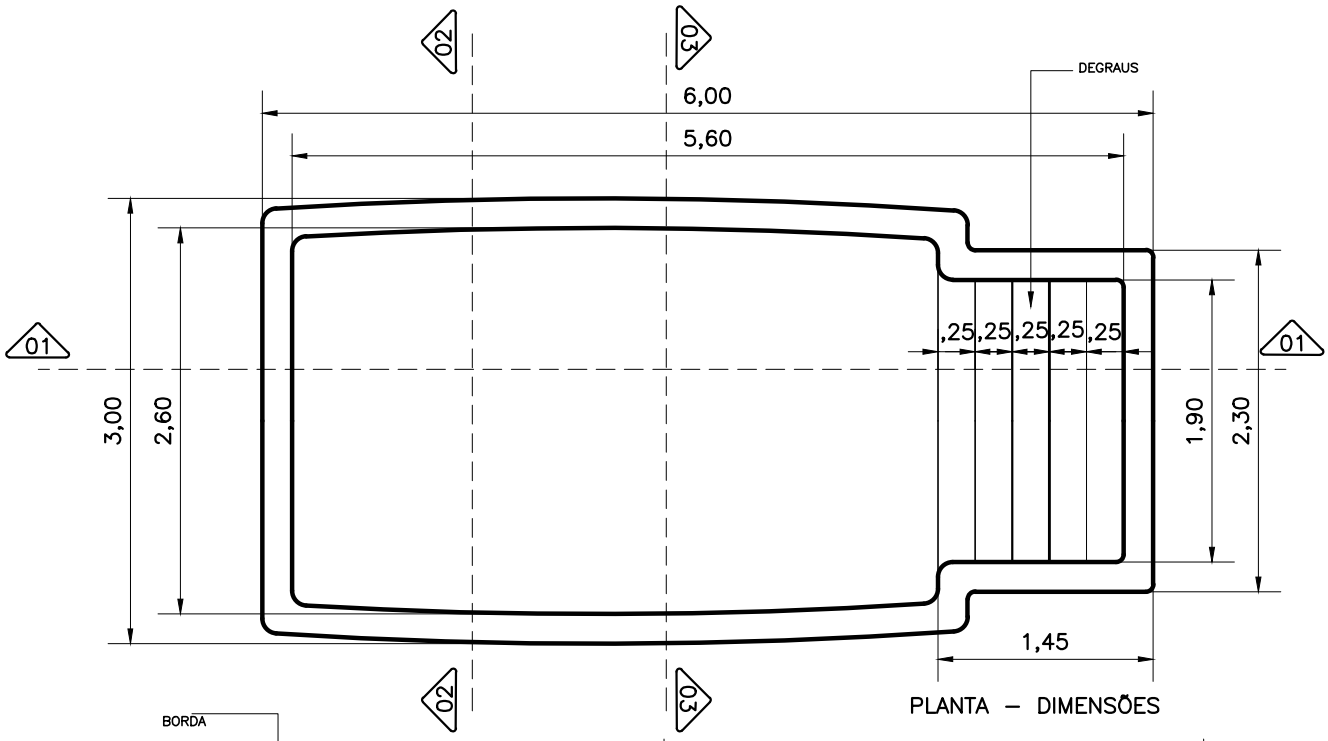

PLANTA – DIMENSÕES

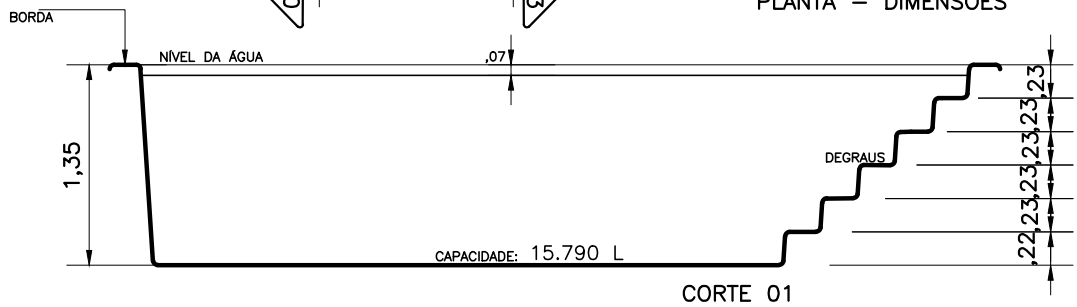

CORTE 01

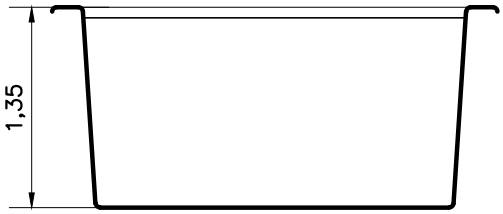

CORTE 02

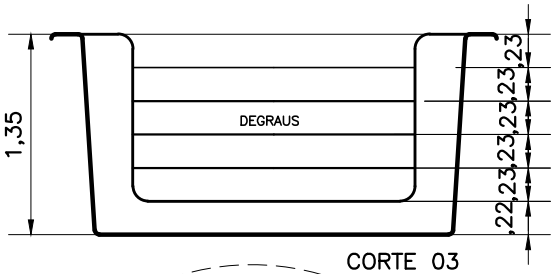

CORTE 03

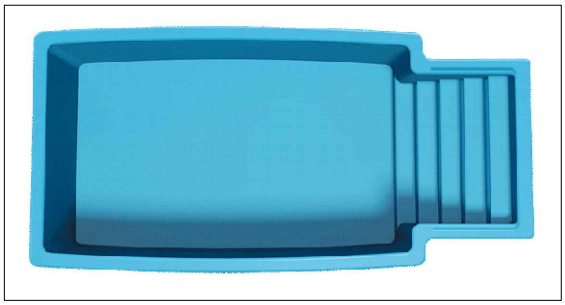

IMAGEM ILUSTRATIVA

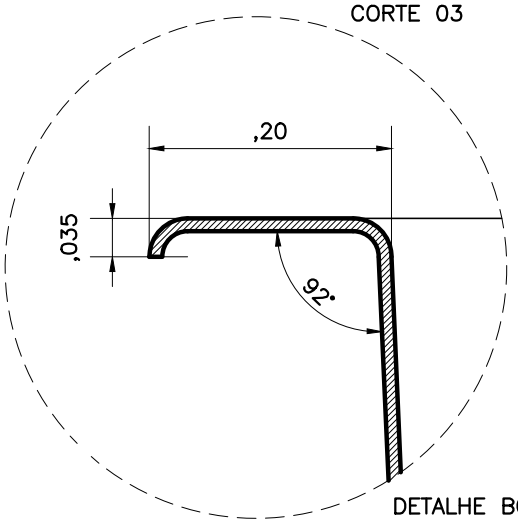

DETALHE BORDA

ÁGUIA PISCINAS

MODELO: 62 – LAGO TURKANA	ESCALA: ESC. 1/50	PRANCHA: 62
LEVANTAMENTO TÉCNICO: ANA PAULA AZEVEDO/KATIA CASTRO	DESENHO: ANA PAULA AZEVEDO	DATA: JANEIRO/2016